Blasformen geteilte + un, geteilte
mit und ohne
Deckel

Stöpformar delad och
Buch Nr. III
odelad med och utan
botten

Blasformen geteilte mit + ohne Deckel

I Lampe
Rosolala 14/66
Nr. 15580
Nov. 65
Maßst. 1:1
Ge. I

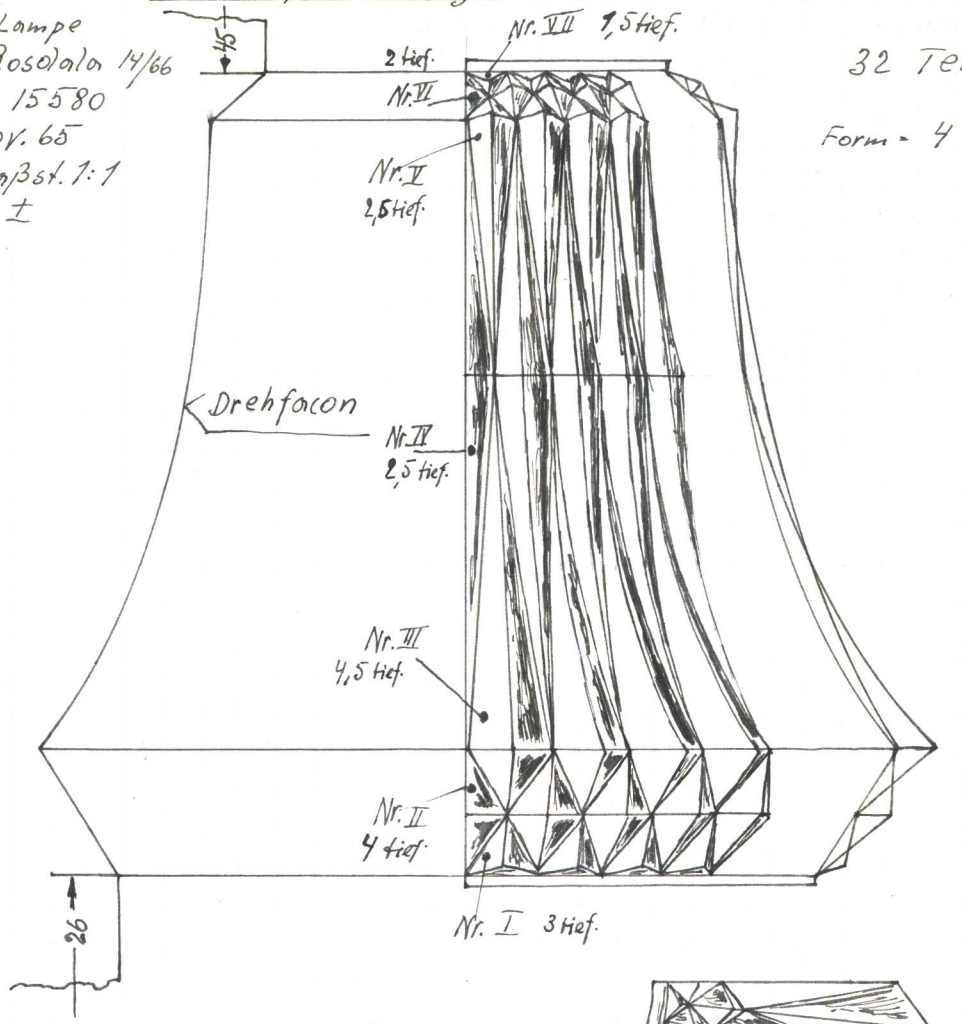

32 Teile Muster

Form - 4 teilig

eint + anr		6 1/4
32 x Nr. III	schabl. m. anbo-mei-fei (80)	18 1/2
32 x Nr. V	— " —	10 1/2
32 x Nr. IV	— " —	16 1/4
32 x Nr. II	— " —	13 3/4
32 x Nr. VI	— " —	6 1/2
32 x Nr. I	— " —	6
32 x Nr. VII	— " —	4
Grad wegfei - Form dicht fei.		1 3/4

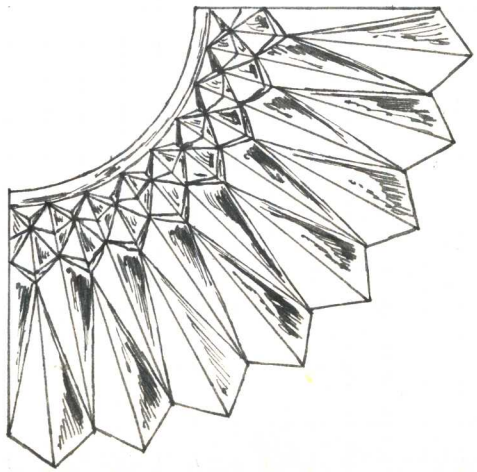

Kalk. 105

83

Lampe Rosdala (nöchste Seite)
15 579 Nov. 65 6e ± Maßst. 1:1

eint. + anr.				
32 Pri	Nr. III	4,5 tief.	anbo-mei fei-pn (80)	7
32 -"-	Nr. V	-"-	-"-	16
32 -"-	Nr. IV	3,5	-"-	16 3/4
32 -"-	Nr. II	2,5	-"-	19 1/4
32 -"-	Nr. VI	3,0	-"-	8 3/4
32 -"-	Nr. VII	1,5	-"-	8 1/2
32 -"-	Nr. VIII	1,5	-"-	7 1/4
32 -"-	Nr. I	1,5	-"-	4 3/4
				1 3/4

Form dichtfeilen

Kalk. 110

90

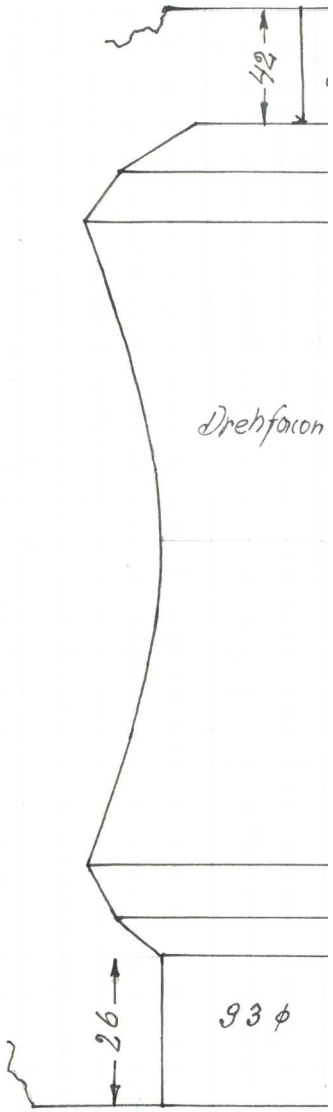

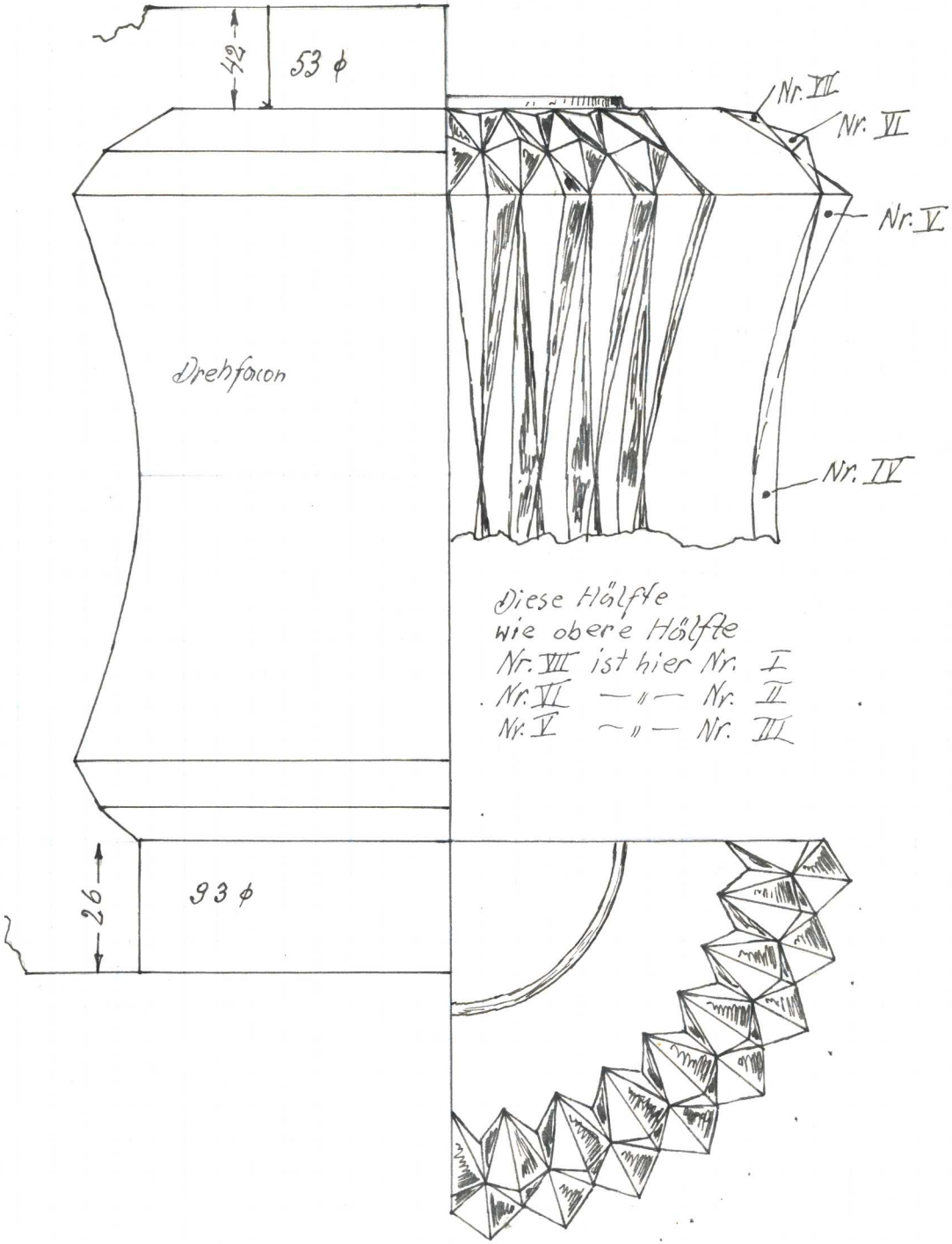
42
53 ϕ
Nr. VII
Nr. VI
Nr. V
Nr. IV
Drehfacon
Diese Hälfte
wie obere Hälfte
Nr. VII ist hier Nr. I
Nr. VI —"— Nr. II
Nr. V —"— Nr. III
26
93 ϕ

I. Lampe Rosdala 1 Form 4 teilig.
Aug 1966 15775 6e ±
Maßstab.: 1:1 4×3 = 12 Teile Muster

eint + anr. + Formk. obr. 5

12 Blätter 5 tief. oben anbo-mei-fei-pü (80) 10 1/4
— " — 4,5 " mitte — " — 9 3/4
— " — 3,5 " hinten (Fassungss.) — " — 11 1/4

12 Blumen hinten anbo-mei-fei-pü (80) 15 3/4
— " — mitte — " — 16
— " — oben — " — 18 1/4

12 Bogen anbo + mei-fei 3 3/4

Kalk. 90 90

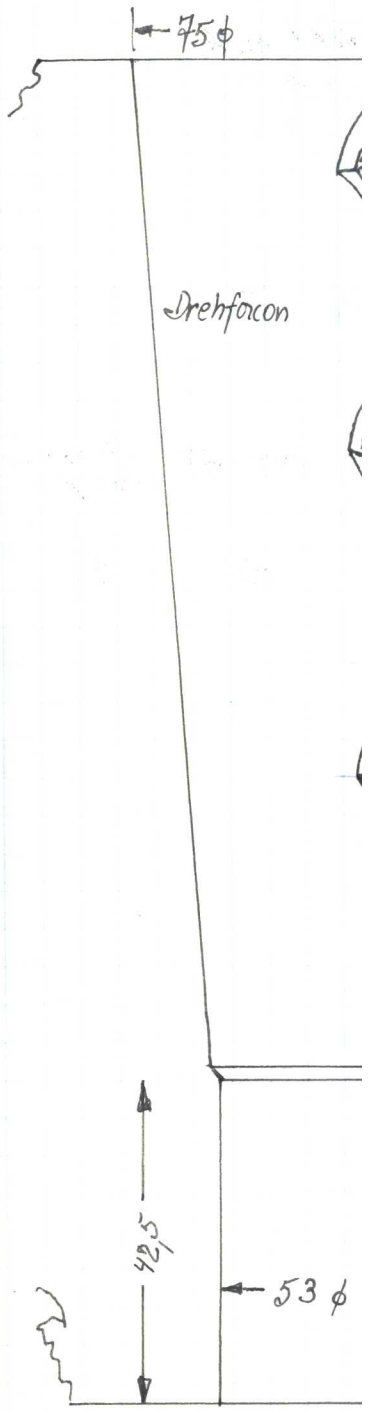

5
10 1/4
9 3/4
11 1/4
15 3/4
16
18 1/4
3 3/4
90

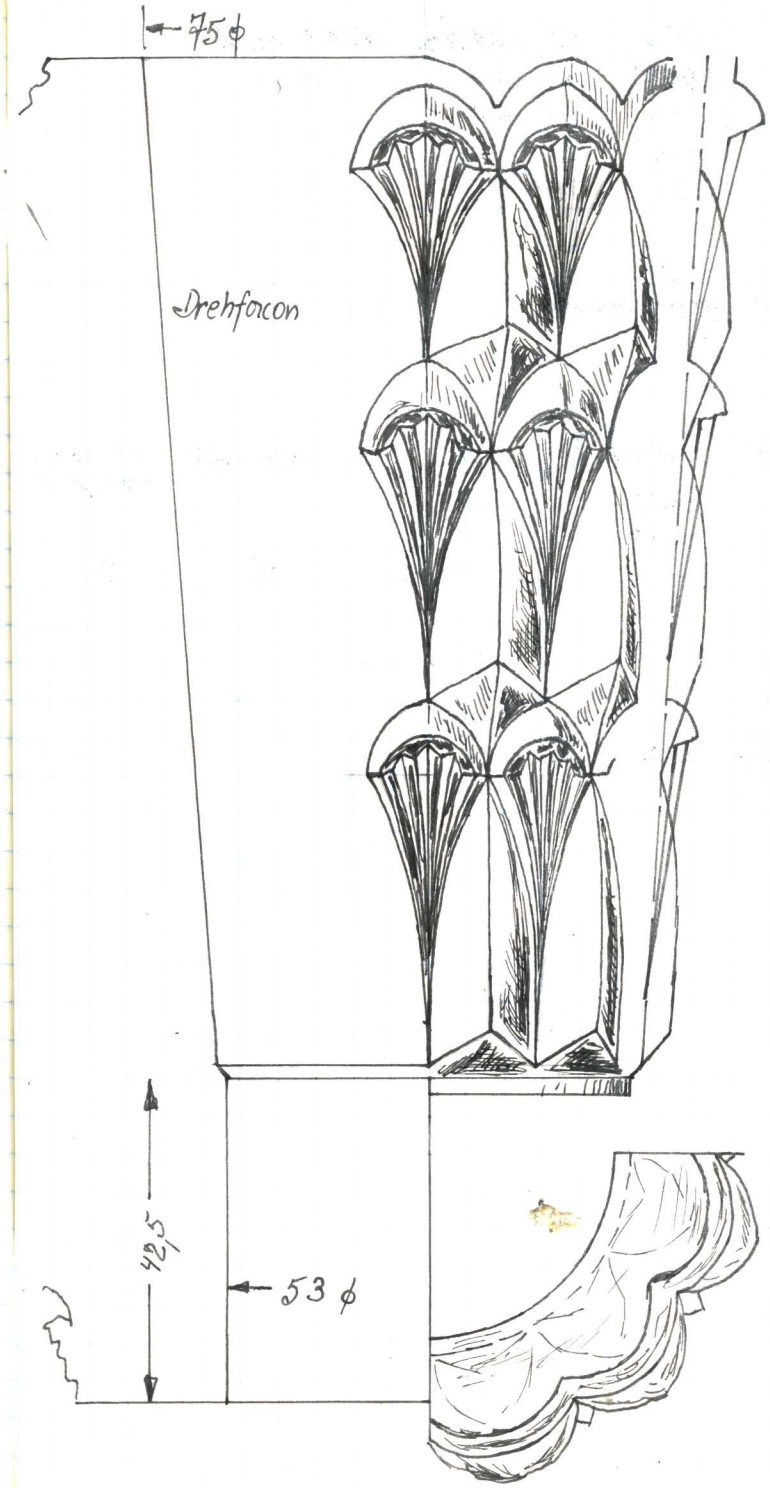

Draufsicht 1/32
verdreht
gezeichnet

I	Sektglas	Boda	15906	12	Flächen	nicht kalk
II	Schnapsglas	-"-	15907	12	-"-	-"-
III	Trinkglas	-"-	15908	12	-"-	-"-
IV	Starkringlas	-"-	15909	12	-"-	-"-
V	Schnapsglas	-"-	15910	10	-"-	-"-

Fuß wird extra angesetzt
alle Maßst.: 1:2,5 gezeichnet

Mars - 1967

	eint-anr.	meiß-fei	pützen Ma. 80/20	zus.	Lochf. Stift	Boden anr. mei-fei
I	1 1/4	8 1/2	2 1/4	12		
II	1 1/4	7	2 1/4	10 1/2		
III	1	6	2	11 1/2	1/2	2
IV	1 1/4	6 3/4	2	10		
V	1	5 1/4	1 1/4	7 1/2		

I. Form sehr hart
III -"- -"- - Bodentiefe 3 m/m

I. Sektglas 15906

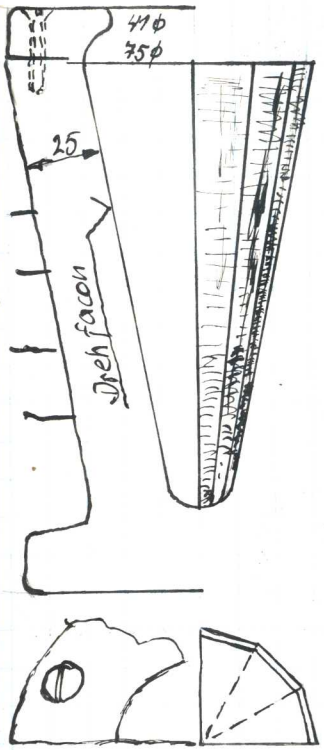

V Schnapsglas 15910

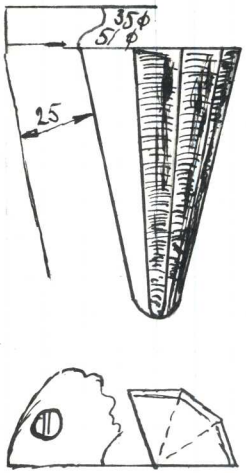

ht kalk
— " —
— " —
— " —
— " —

s - 1967

Lochf. Stift	Boden anr. mei-fei
1/2	2

I. Sektglas 15906

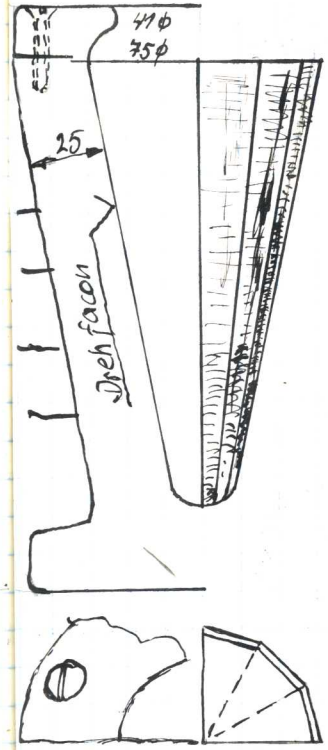

II Schnapsglas 15907

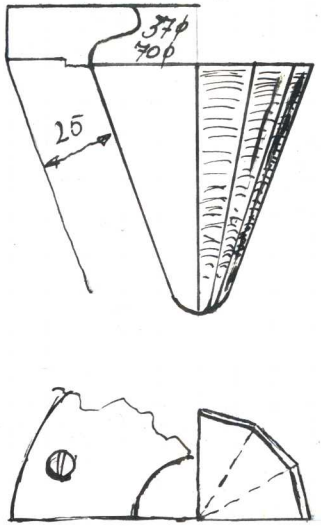

III Trinkglas 15908

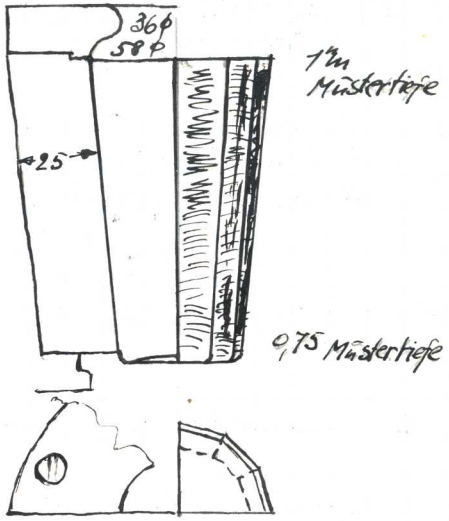

IV Starkringlas 15909

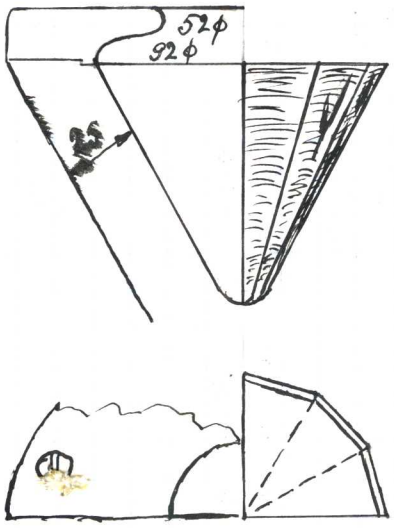

alle Formen 2teilig mit angeschraubten Deckel.
Nr. III außerdem mit Boden

V Schnapsglas 15910

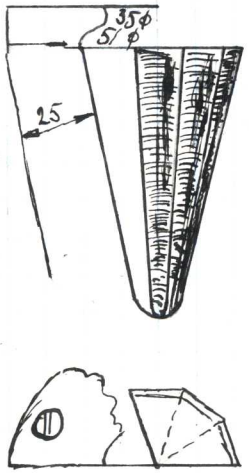

I. Cocktailshaker Pukeberg 15877 kalk. 15
Febr. -67 Deckel + Form 2 teilig

Formk. abr. eint-anr.	1 3/4	Maßst.: 1:2,5
2 Formhälften hobeln	7 1/2	
Deckel fests. 2 Stck 3/8" Schr.	1 3/4	
-"- 2 Absätze fräßen	1	
Steigerung im Deckel		
Deckel+Form feilen-pützen	9	21
Deckel anr-frö-mei		

II Lampe Rosdala 16623 Sept.-68 kalk. 65

Schabl. m. eint-anr.	2 1/4	67
Form hobeln	9 3/4	
-"- feilen	2 3/4	
Boden mit Muster.:		
eint-anr-ankö-anbo		
Ecken anmeiß.	6 1/2	
hobeln	6 1/4	
nachmeiß-feilen	8 1/2	
pützen 80-120	5 1/2	
Deckel anr-frö-mei-feil pü.	6 1/4 / 7	
Loch im Boden	3/4	
Boden ohne Muster.:		
anr-frö	2	
meiß-fei	1 1/4 + 2 1/2	
pützen Mg-80-120	3 1/4	
Formpützen	2 1/2	

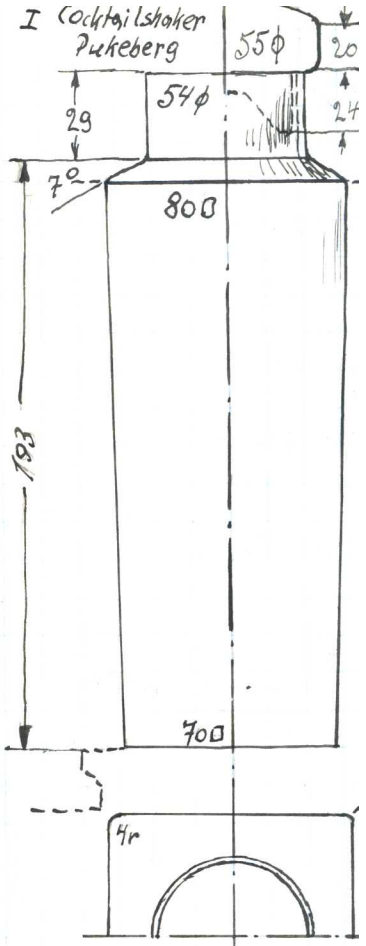

III Trinkglas geblasen

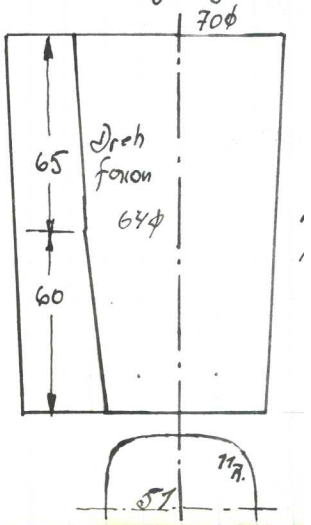

: 15
teilig

7

I Cocktailshaker
Pukeberg

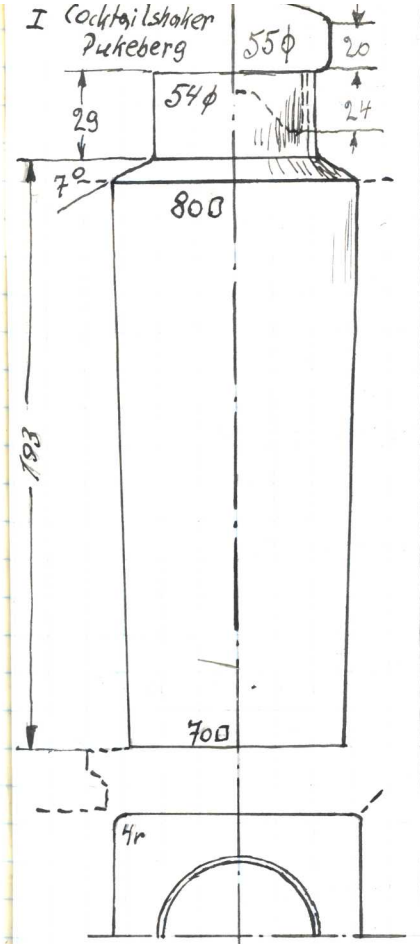

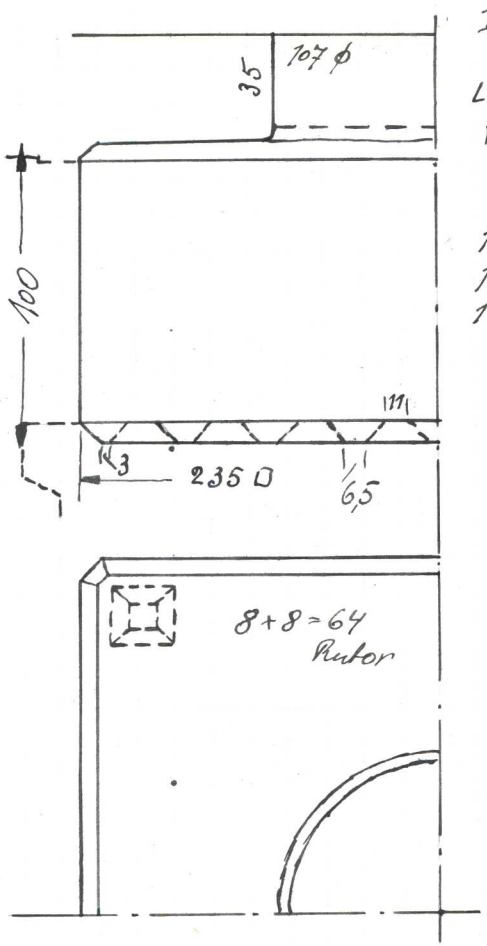

II
16623
Lampe Rosdala
vierk. m. Rutor

Sept. -68
1 Form 2 teilig
1 Boden mit Muster
ohne — " —
1 deckel 2 teilig
festgeschr.

Maßst 1:2,5

III Trinkglas geblasen Orrefors
16507
Maßst. 1:2,5
Schabl. m.
anr.
von unten
fräßen
mei-fei pü
Ma-80-120

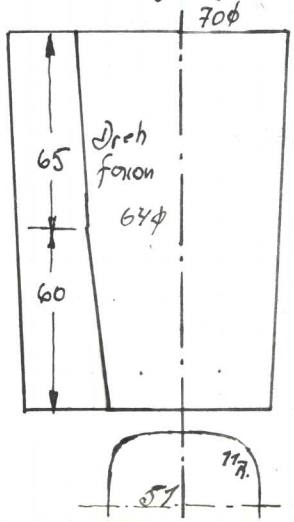

6 1/4

I Blomglas Alsterbro 8kantig Maßst 1:2,5
16086 Aug -67

eint-anr. anbo	2 3/4	
Mittleres Stück mei-fei-pö.	11 1/2	
oben u. unten hobeln-mei-fei-pö.	15 3/4	
allespitzen	7	
1 Boden anr-hobeln-einp.	4 1/4	40 1/2

II 16006 Lampe geblasen Engshyttan nicht kalk.
Mai -67 36 Prismen 4 cm tief.
Maßst.: 1:2,5 1 Form 4teilig mit Boden-ganz

Formk. abr - eint-anr. - ankö	2 1/2	
36 pri anbo-grob anmei	3	nicht kalk.
4x2 Löcher (fürs hobeln)	/	
36 pri hobeln (8 brei - 4 tief.	3 3/4	22 1/2
-4- Enden fertig mei	3 1/2	
-4- feilen	9 3/4	nicht gepritzt.

III 16007 Lampe gebl. Engshyttan
Mai -67 28 Prismen 4 cm tief.
Maßst.: 1:2,5 1 Form 4teilig Boden ganz

Formk. abr. eint-anr	1 1/2	
28 pri anbo-grob anmei	2 3/4	nicht kalk.
-"- hobeln	3	
28 Enden fertig mei	2 1/4	16
28 pri feilen	6 1/2	

nicht gepritzt

IV Lampe Flygsfors 15922
März -67 Maßst. 1:~~2~~0

nicht kalk.

Formk. abr. - eint-anr.	1	
hobeln	7 3/4	14 1/2
feilen-pö Mai-80	5 3/4	

I 16086 Blomglas
1 Form 2 be
1 extra Bo

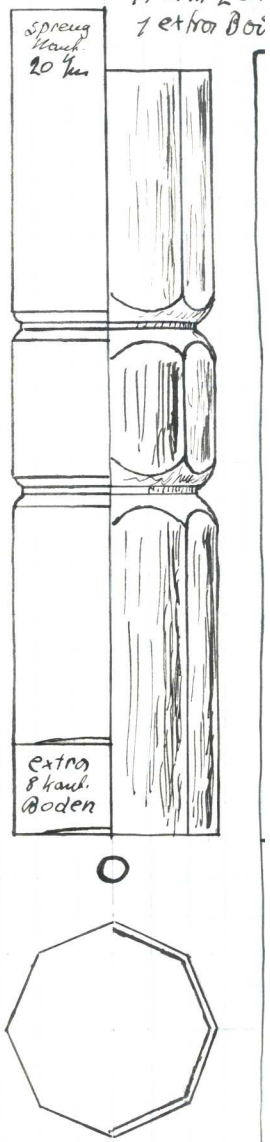

I 16086 Blomglas
1 Form 2 teilig
1 extra Boden

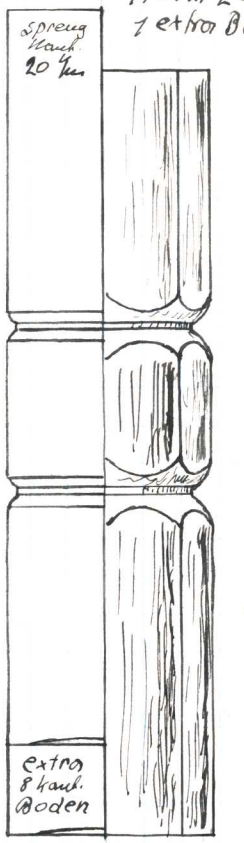

II 16006

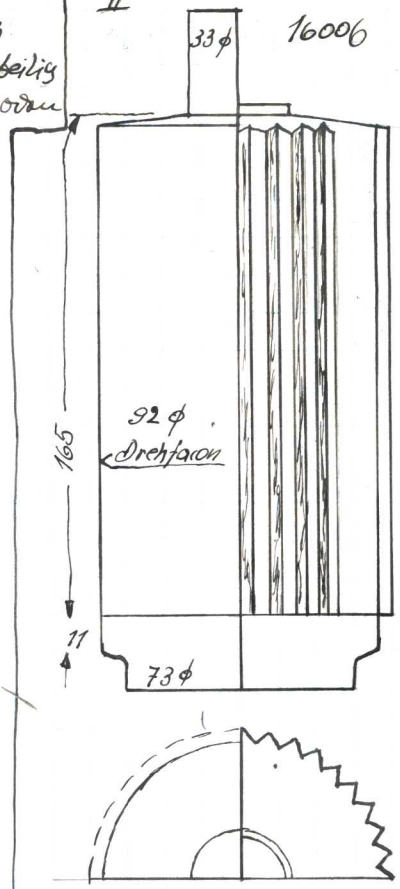

III 16007

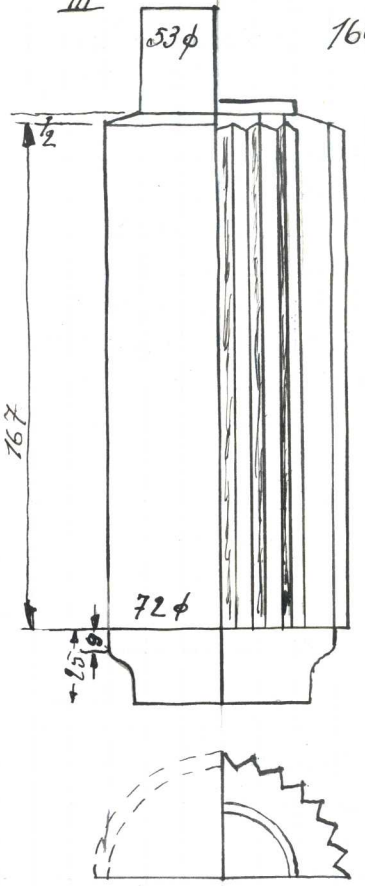

IV Lampe Flygsfors März 67
1 Form 2 teilig.

Ecken scharf

einfach durchgehende Form.

Loch 45 ϕ wird gebohrt

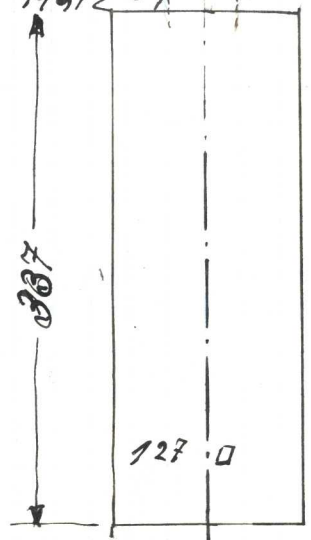

I Lampe Engshyttan Jan.-67 15825
1Form 4teilig Deckel angeschraübt.

eint-anr.	2	3/4
Nähte fräßen	2	1/2
4-4- Enden meiß	3	3/4
mehr Arbeit ca	2	1/2
4 Enden Rest meiß	3	1/2
4 Partien hobeln	3	1/2
Rest meiß-feilen	5	1/2

24

II Blomglas Orrefors Aug.-68
16560 1Form 2teilig zusammengeschraübt
1 Boden angeschraübt

Schabl. m. eint-anr	2	1/2
auf Form gearbeitet-Bodenfläche	2	3/4
Formfacon hobeln	3	
-"- feilen-grob pü.	3	1/2
Boden anr-frä-rundfei	4	
48 Wa. Fo eint-anr. aufei.	2	3/4
32 Wa. -"- hobeln	3	
16 Wa. -"- mei-fei	11	1/2
alle Wa fei		
Boden 48 Wa. anr-mei-fei		
allespitzen	16	

4 a 14. 35

49

III Blomglas Orrefors 16141 Jan.-68

Formk. abr.		3/4
Schabl.m. eint-anr.	4	3/4
Formfacon fräßen	5	3/4
-"- mei-fei schn.-pü		
Ma. 80-100 + 20-150	9	3/4

21

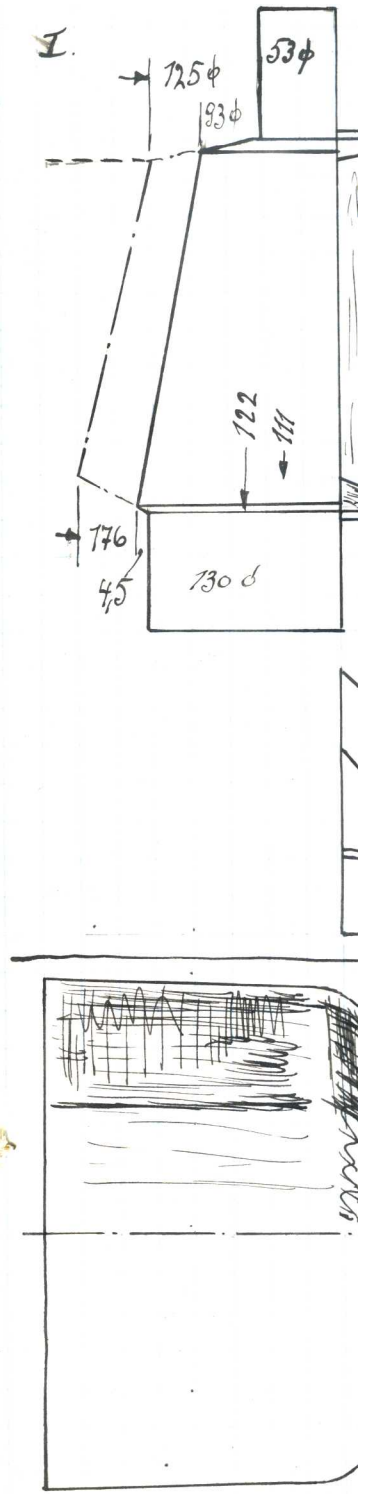

I. Maßst. 1:2,5

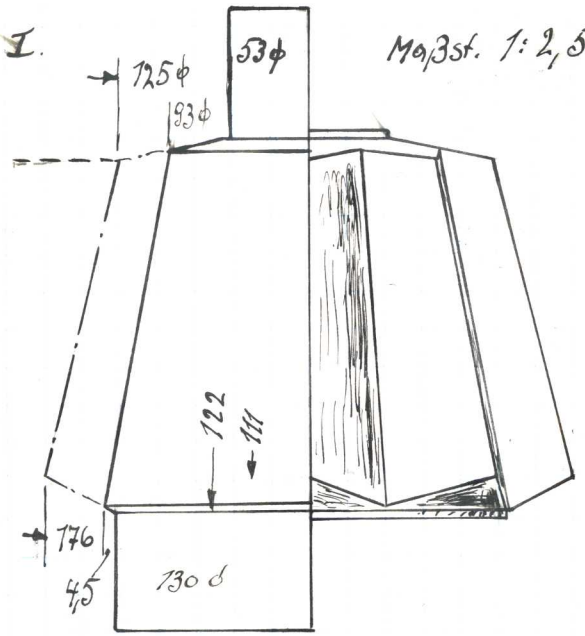

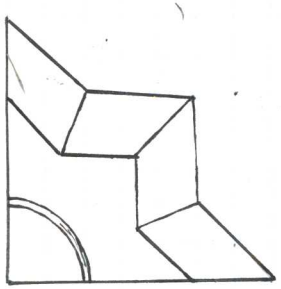

II 16560 Blomglas Orrefors

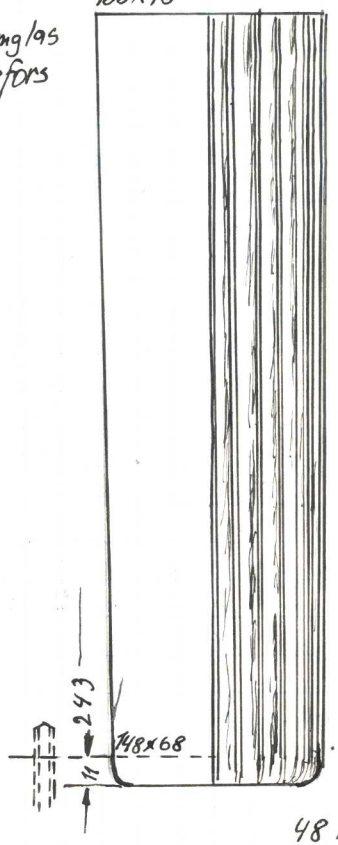

48 Wölzen
2 ½ tief
2,3 zwischenraum

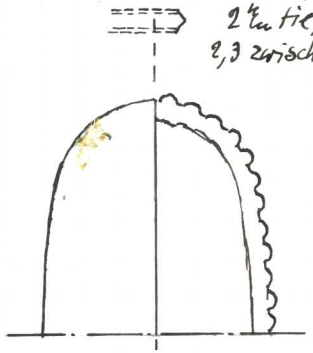

III Blomglas orrefors

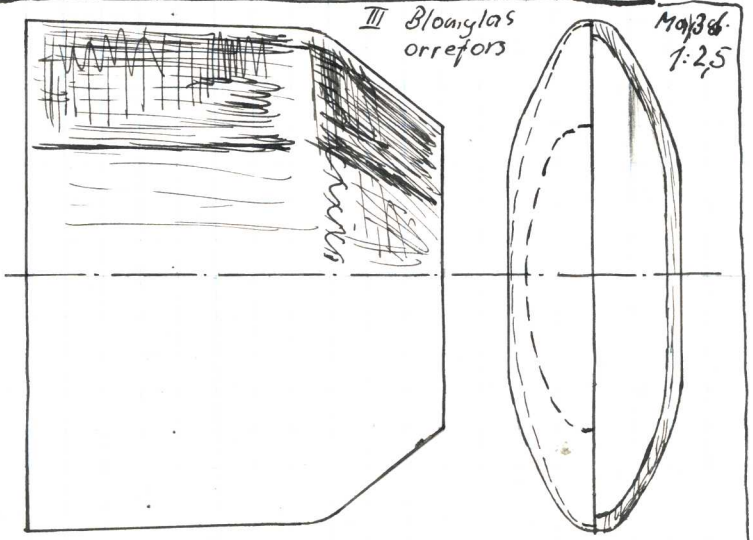

I Lampe 2teilig mit Boden 15993 nur Boden.
17pril -67

Loch für Stift bohren 1/2
Boden anr-frä-mei-fei-pü. 3 1/4

3 3/4

II Lampe Rosdalo 15841 Okt.-66
1Form = 4 teilig

extra Arbeit 3/4
anr + Schabl m. zum fräßen + mei 3 Kalk. 60
8 Walzen grob fräßen 1 3 1/2
— 4 — meiß. 2 3 1/2
— 4 — schaben-fei-pü. 7 1/4 + 8
8 Bogen anr-anbo-mei-fei 2

58

III Lampe Engshyttan 15939 150×140 1Fo=4 teilig
April - 67 1Deckel angeschr.

eint-anr. 2 1/2
hobeln 6 1/2 nicht kalk.
grob feilen + pütren mit Nr. 80 9

18

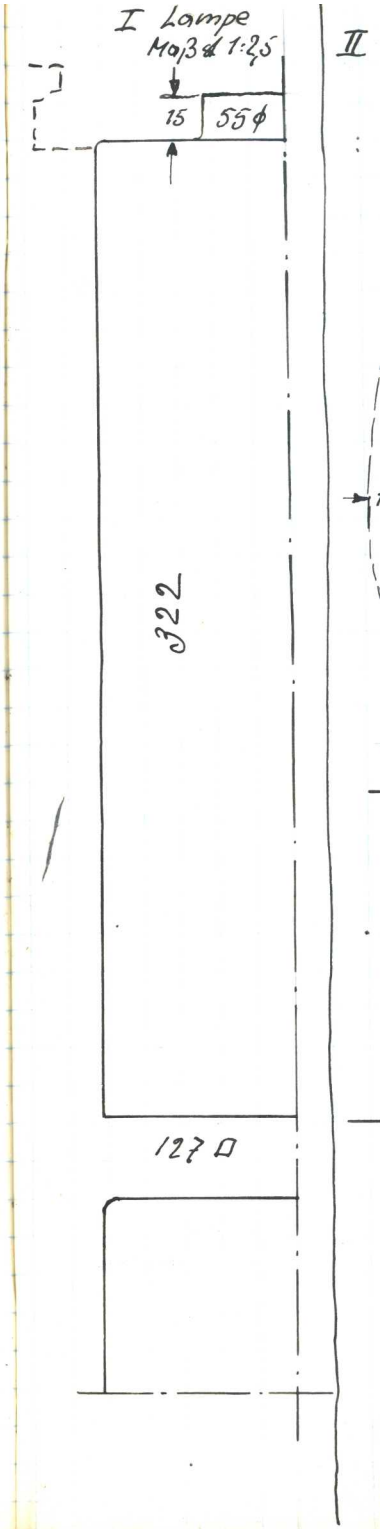

Boden.

4

lk. 60

58

1 Fo = 4 teilig
1 Deckel angeschr.

nicht kalk.

18

I Lampe
Maß st 1:2,5

15 | 55 ϕ

322

127 □

II Lampe Kosdala Tulpankupa 8 Walzen

82,2 ϕ

Drehfacon

10 Walzentiefe

207

84,2 ϕ

III Lampe
Engshyttan
15939

55 ϕ

10 Reihen
gedreht
40
gehobelt

100 ϕ

145 ϕ

150 ϕ

Maß st. 1:2,5

I Lampe Flygsfors 16063 Okt.-67
1 Form mit Boden + 4 teilig

4 Stck. Vierkant eint.-anr. Formk. abr.	1 1/4	
—"— Vierkant fräßen 0,5 tief	2 3/4	kalk. 22
—"— —"— kobeln mei-fei pü. (80	15 3/4 + 4 3/4	
4 x Prinnen a.d. Vierkant. anr. mei-fei pützen (80)	12 3/4	37 1/4

II + III 16097 + 16098 Lampen Flygsfors
Dez.-Jan -67-68 Formen ganz mit Deckel nach oben + aus wärts zu öffnen

2 Fo Schabl. m-eint.-anr.	8 1/2	
kleine Fo fräßen	10 3/4	
—"— Ecken anmei-Schabl. einp.	2 1/2	
—"— mei-fei-pü	10 3/4 + (9 1/4 andere)	
kleiner Deckel Steuerung just.	3/4	
—"— anr-frä	2 3/4	
—"— mei-fei	1/2	
—"— pützen	8 1/4	
große Fo fräßen	18 1/4	
—"— Ecken anmei-schabl. einp.	3 1/2	
—"— mei-fei-pü.	13 1/4	
—"— Deckelsteuerung justieren	1	
"		
großer Deckel anr-frä	3 1/4	
—"— mei-fei pü.	7	
—"— Luft feilen	1/2	92 + 9 1/4 andere

I Lampe Flygsfors
16063

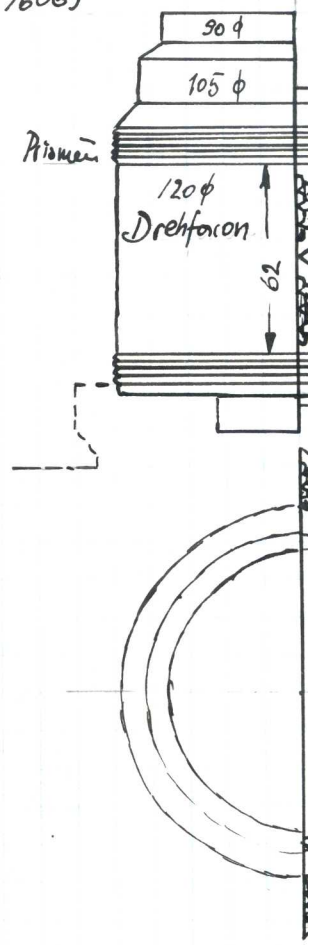

III 16098 Lampe F

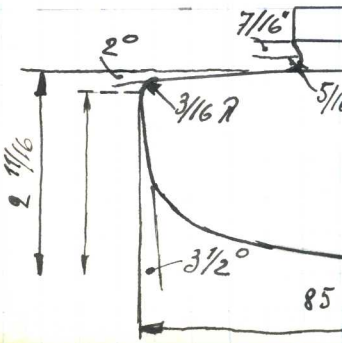

7

Kalk. 22

37 1/4

el nach oben +
örts zu öffnen

22 + 9 1/4 andere

I Lampe Flygsfors 16063 Maßst. 1:2,5

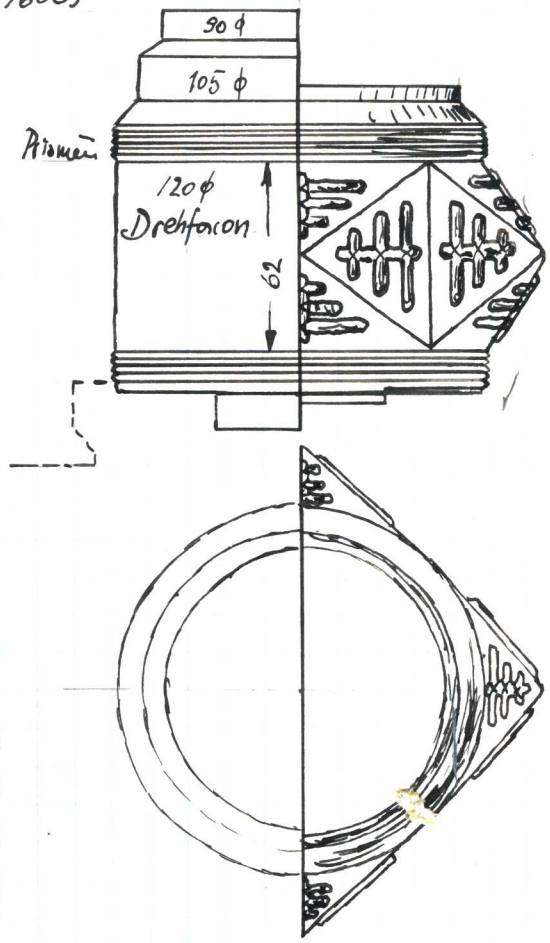

II Lampe Flygsfors 16097 Maßst. 1:2,5

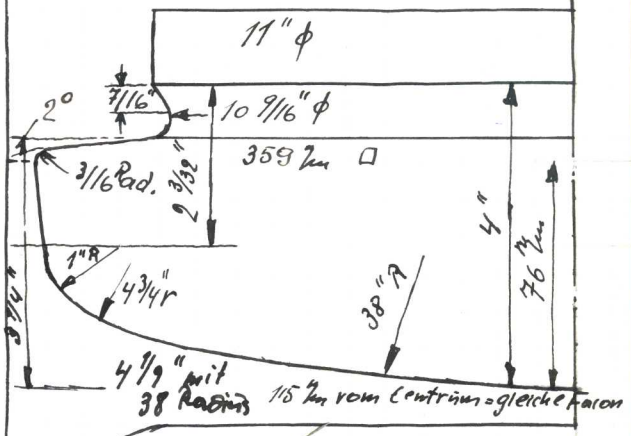

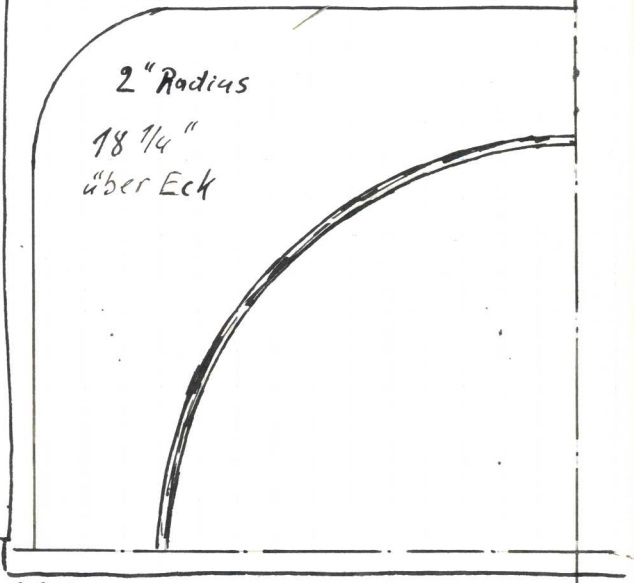

III 16098 Lampe Flygsfors Maßst. 1:2,5

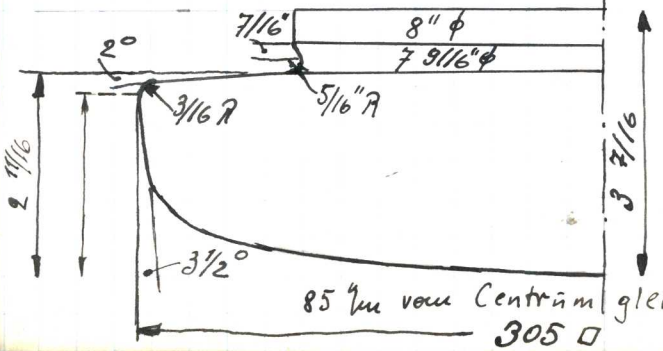

Eckenradius wie 16097 = 2" R

15 3/8" über Eck

I - Starkvinglas Nr. 14559 Skala 1:1
20 plan ca. 10 mbr. Okt. - 1960
planen är något böjd

(Fot sätts på)

11

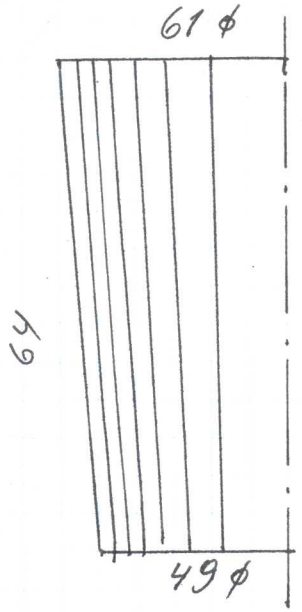

II - Saft o. Ölglas Nr. 14557
24 plan - något böjd
sept. - 1960

17 1/2

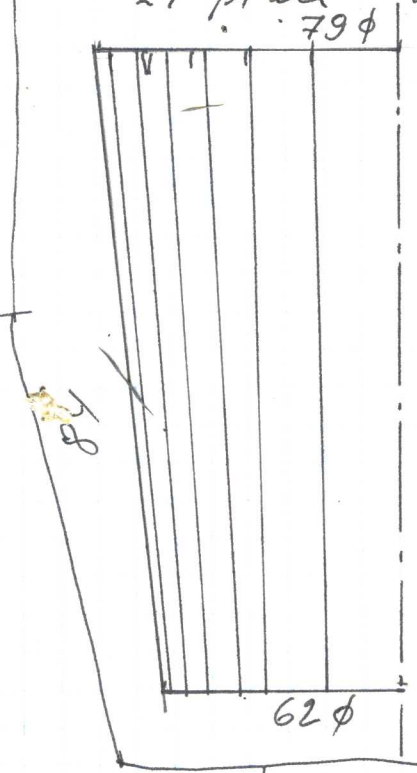

III.
Lättvinglas
sept. 1960
22 plan

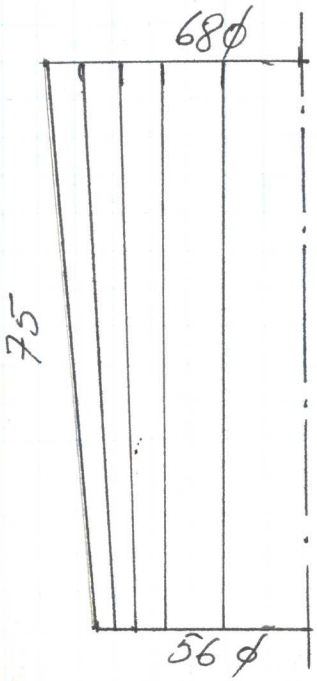

Planen - Lätt böjd

17

Lampa
Aug. 63

47 1/4

Nr.
15107

I.

Mönster på 2 sidor

Nr. 15106

II sept. 63 en lika stor
Form, men med
Rutor på 4 sidor

40

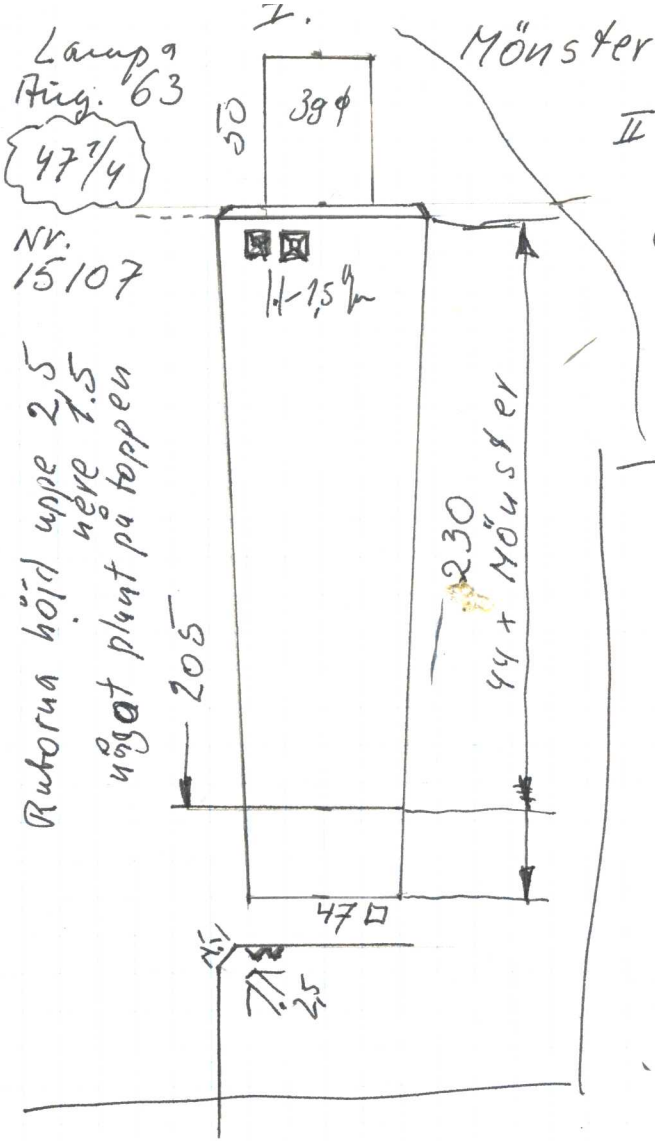

Rutorna höjd uppe 2,5
nere 1,5
något plant på toppen

Odelade Stöpformar och odelade med och utan botten

Nr. 16650 – Aug.-68

Skala: 1:1

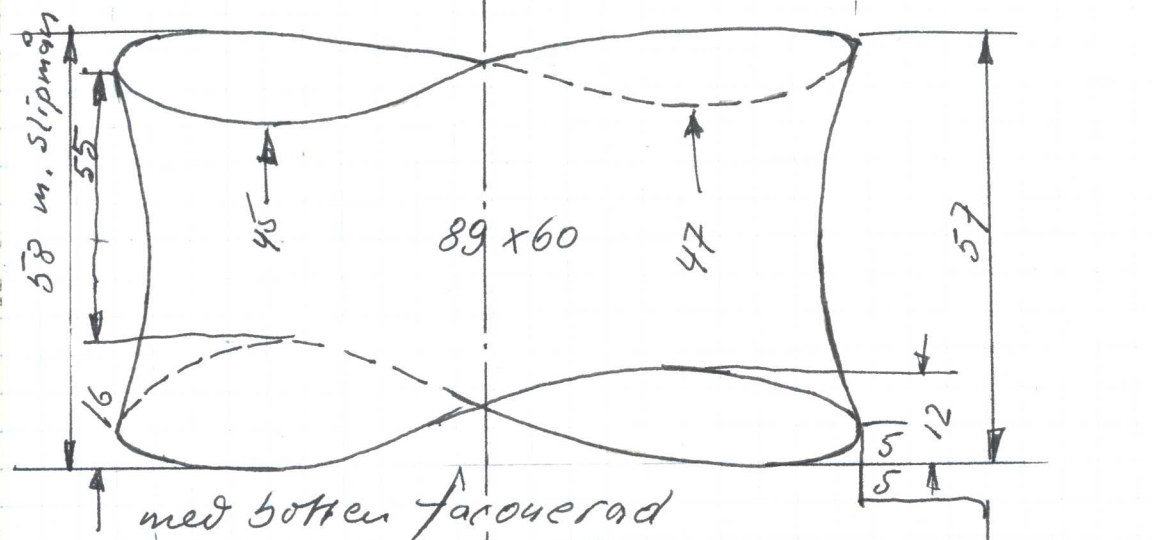

med botten farcuerad

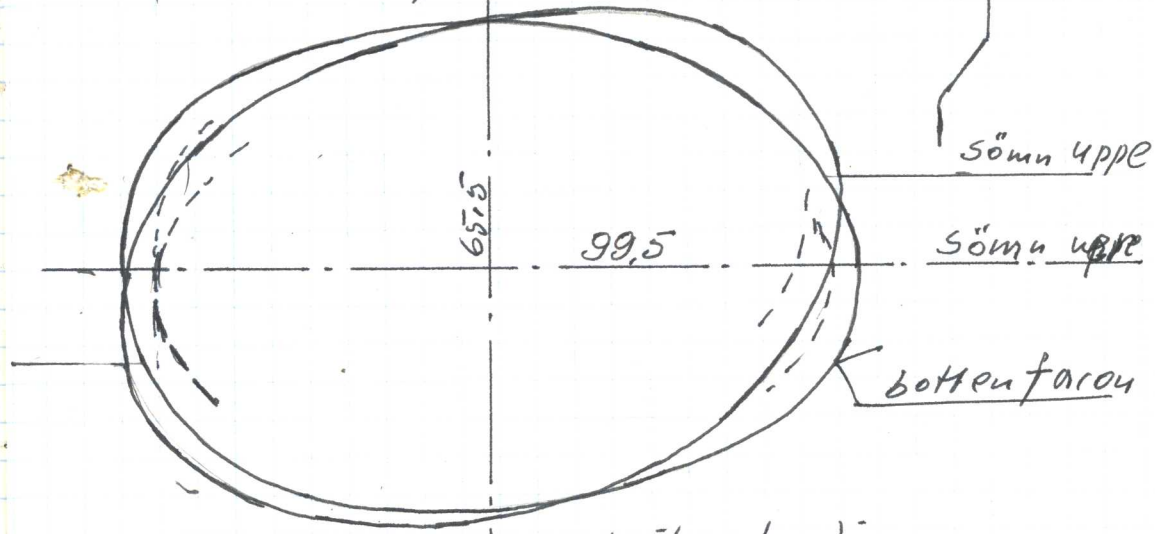

2 delad förm. med Leder

med ihop hyvling styrningshål i botten.

46

oregelbundna Figurer Orrefors 16529+16649

den ena (32) den andra (33) Juli-Aug. 68

Skala 1:1

gjutjärn – 2 delad – med botten.–

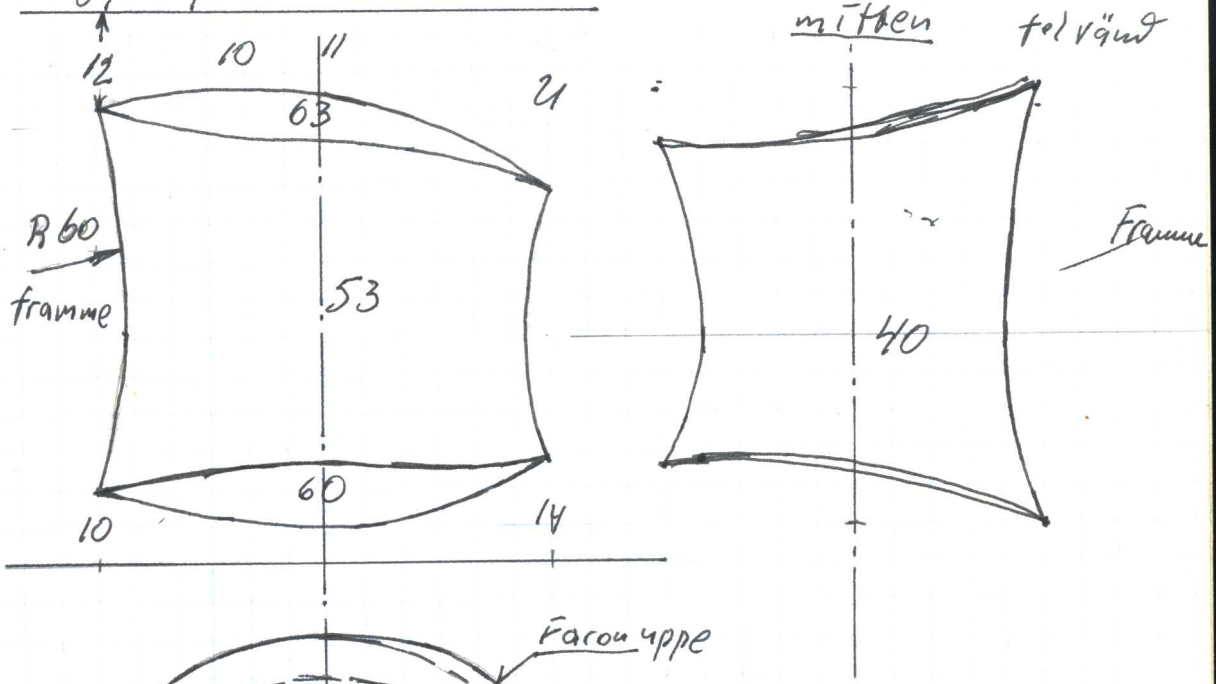

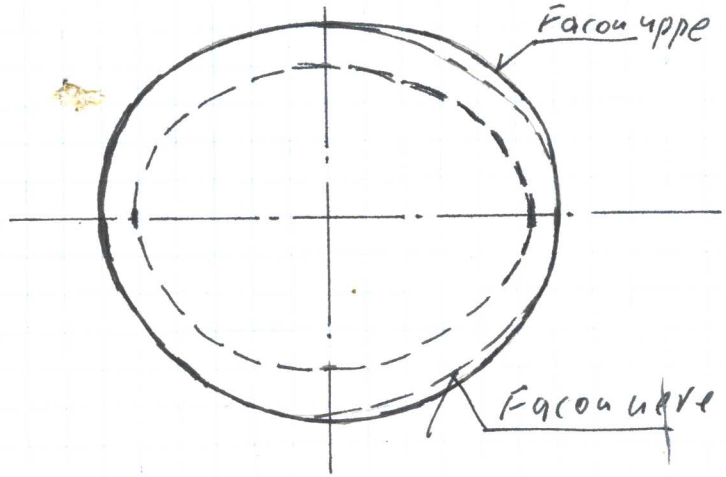

Övernästa Sida

1 Figur till

oregelbunden Figur – Orrefors Juli-Aug. 68
2 delad med botten

Skala 1:1
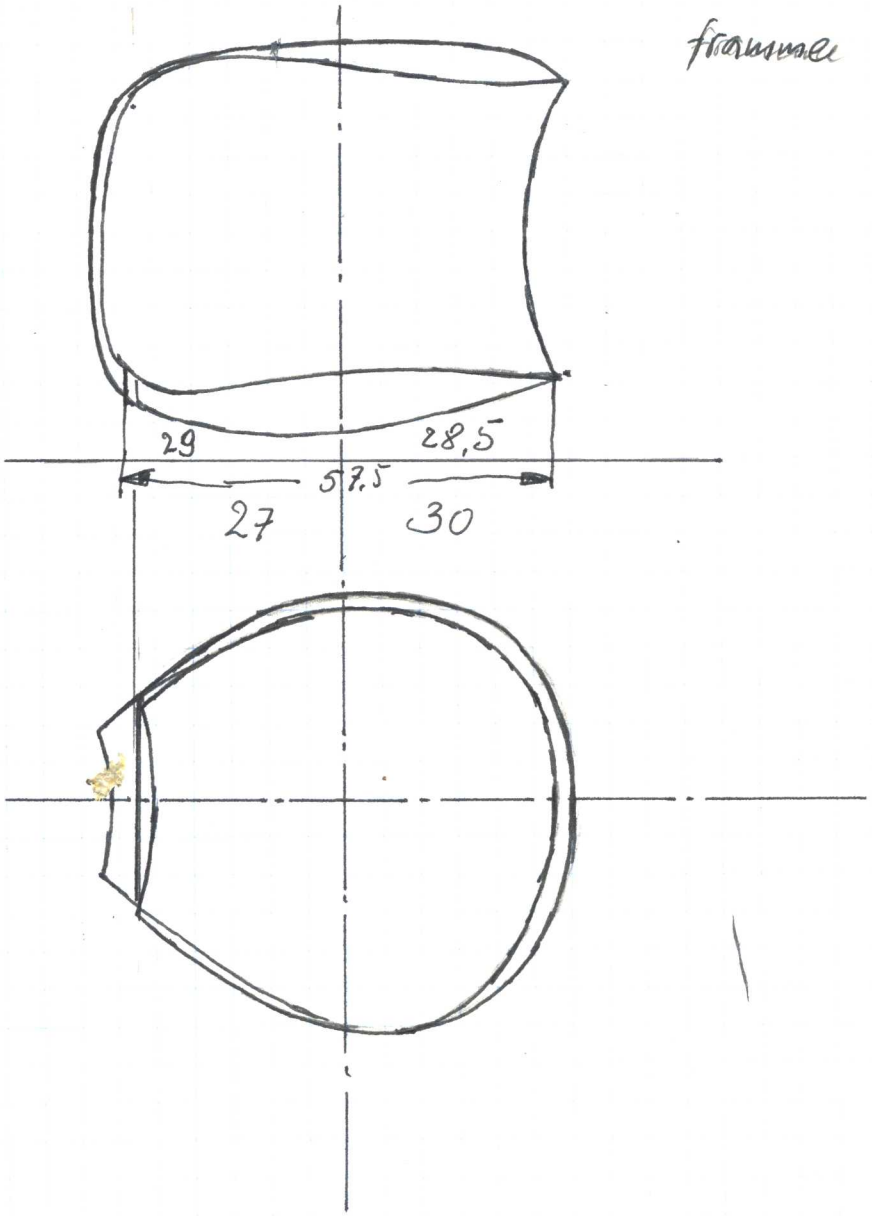
framsida